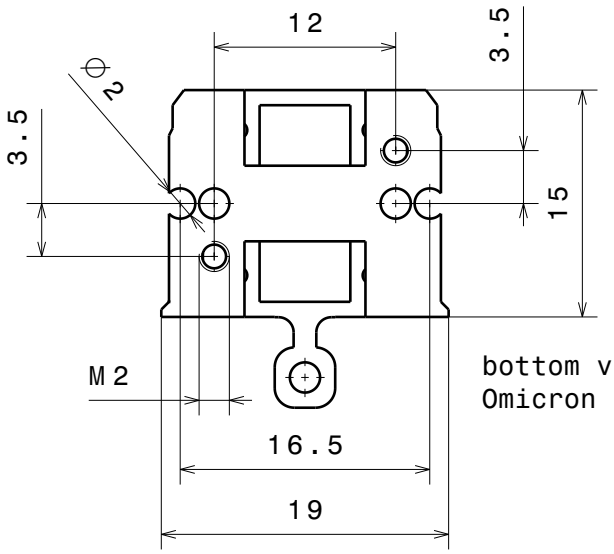

bottom view
Omicron shape level

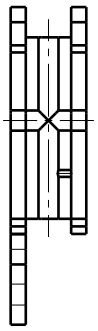

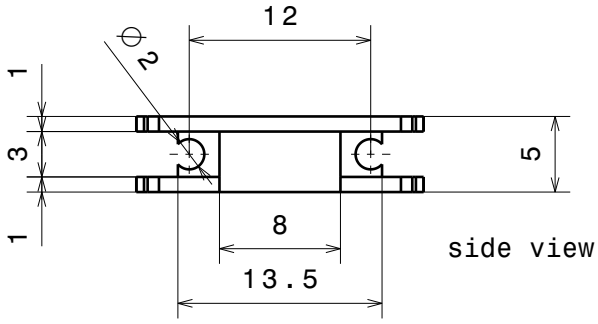

side view

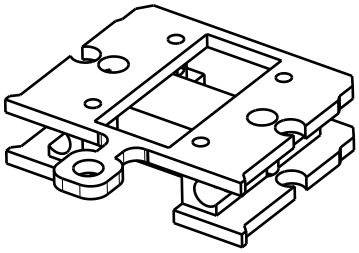

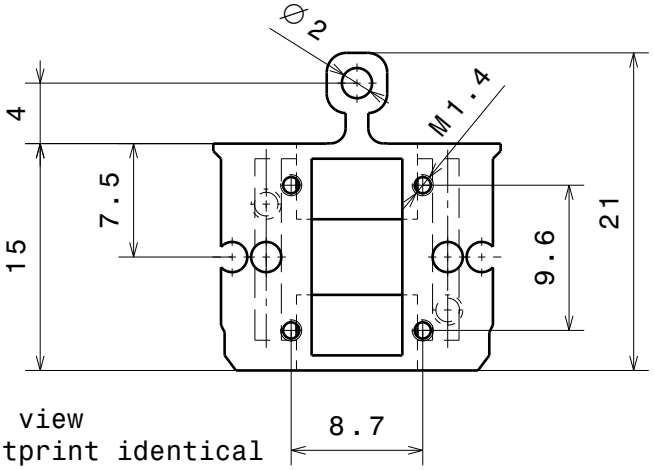

top view
footprint identical
to lower level

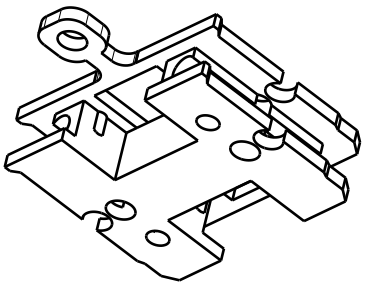

Ra 1.6 (✓) +0.2 +0.1 -0.1 -0.2

Allgemeintoleranzen ISO 2768-K

Material: depending on application

Hybride sampleholder SHBSHM to Omicron

Nennmass	über	1	6	30	100	300	1000
	bis	6	30	100	300	1000	2000
Toleranz	±	0.05	0.1	0.3	0.5	0.8	1.2

Massstab	gezeichnet	U. Maier
2:1	Datum	23.5.2008
	geändert	25.02.11 DR
	SHBSOMHM	

Ferrovac GmbH
CH-8050 Zürich