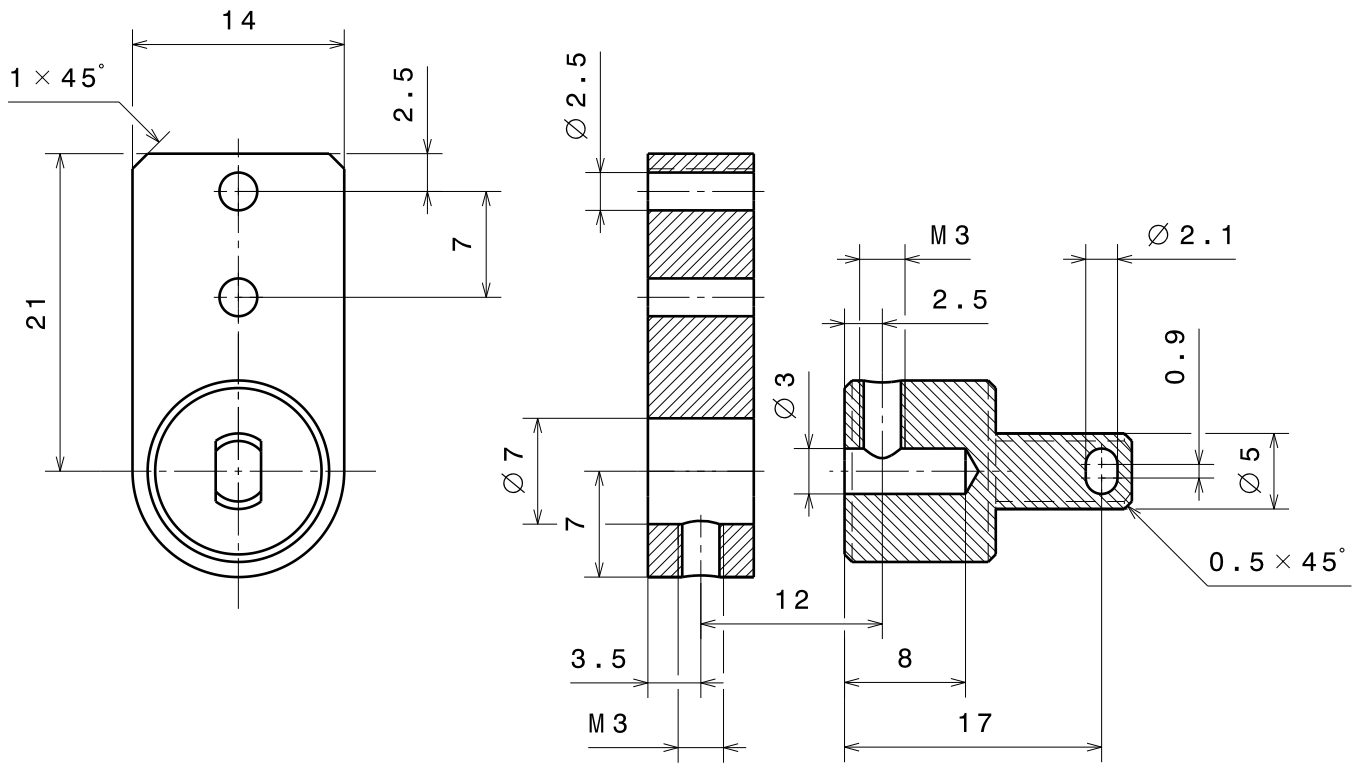

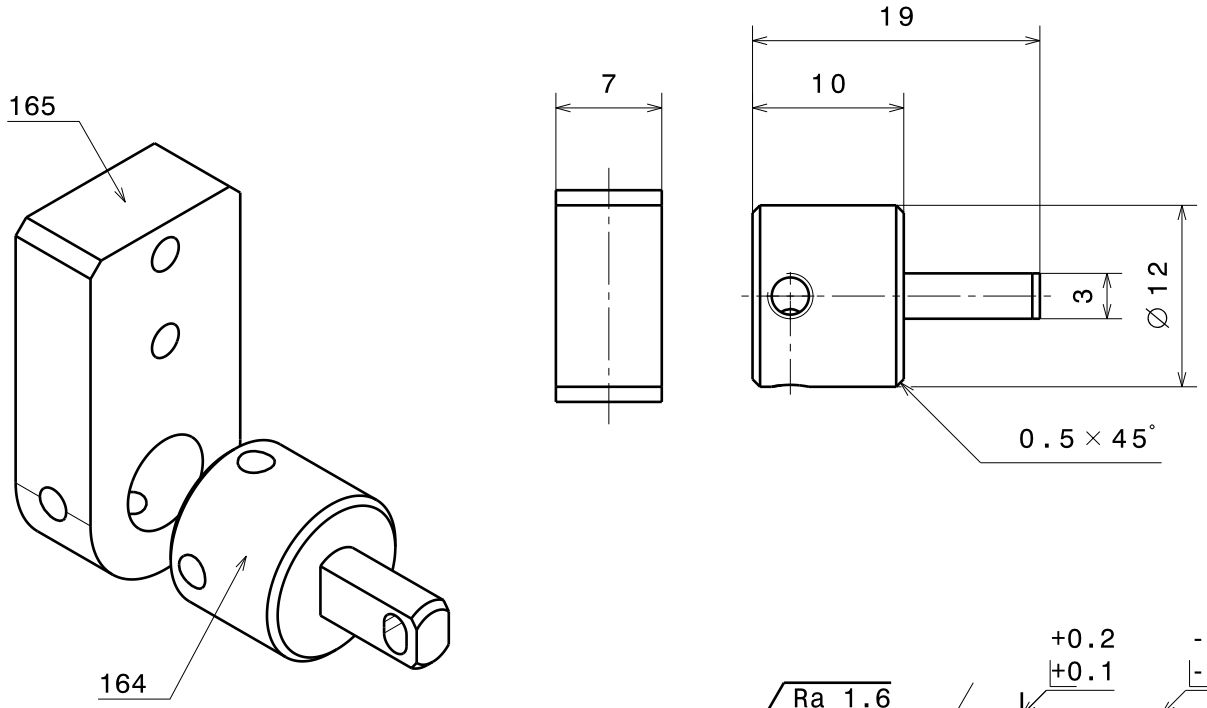

Ra 1.6 (√) +0.2 +0.1 -0.1 -0.2

Allgemeintoleranzen ISO 2768-K

Material: 1.4301

Adapter für Omicron orthagonal Zange

ADOMO

Nennmass	über	1	6	30	100	300	1000
	bis	6	30	100	300	1000	2000
Toleranz	±	0.05	0.1	0.3	0.5	0.8	1.2

Massstab	gezeichnet	B. Guebeli
2:1	Datum	18.01.2010
	geändert	.....
	ADOMO	

Ferrovac GmbH
CH-8050 Zürich